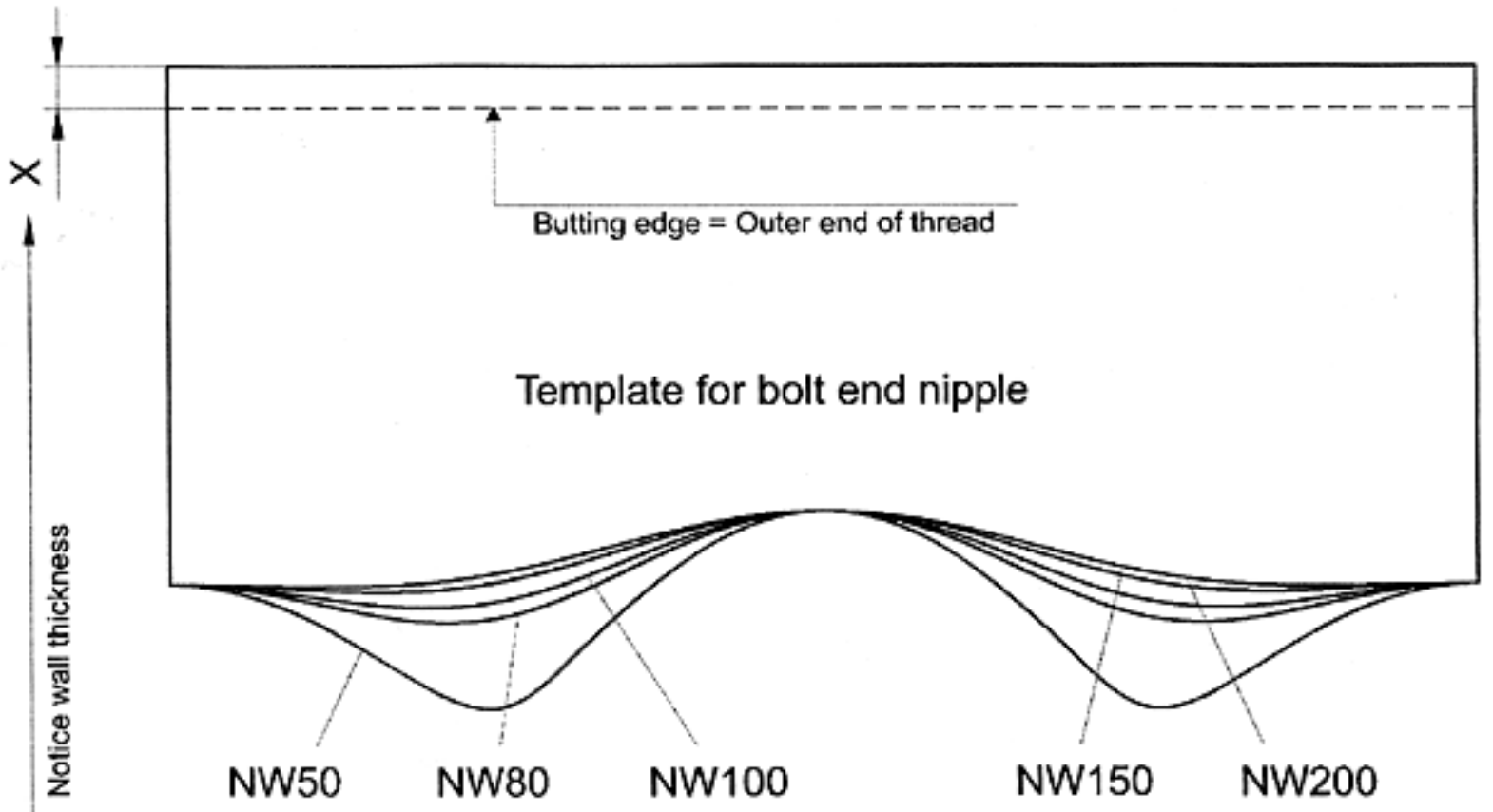

Vertical installation:

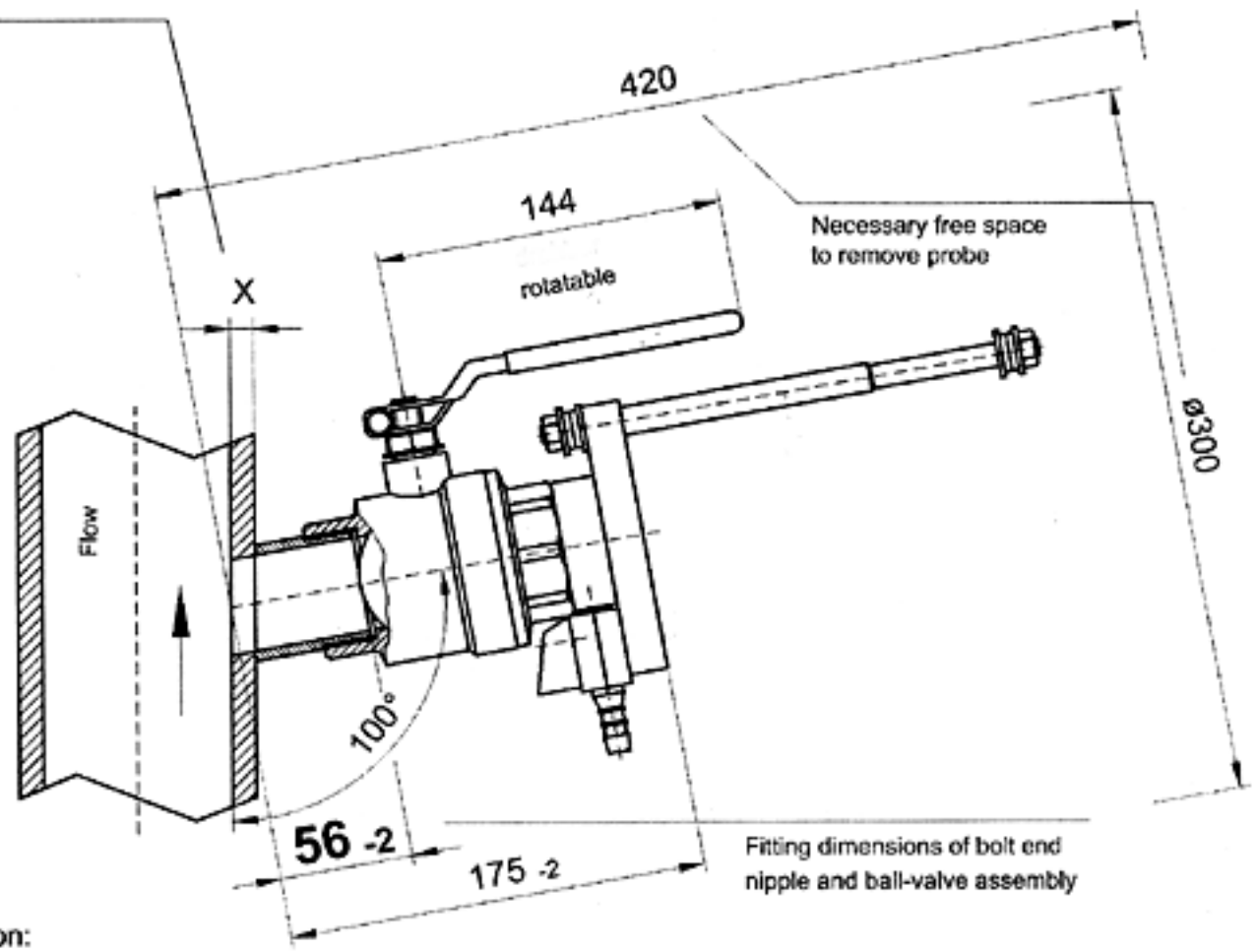

Horizontal installation:

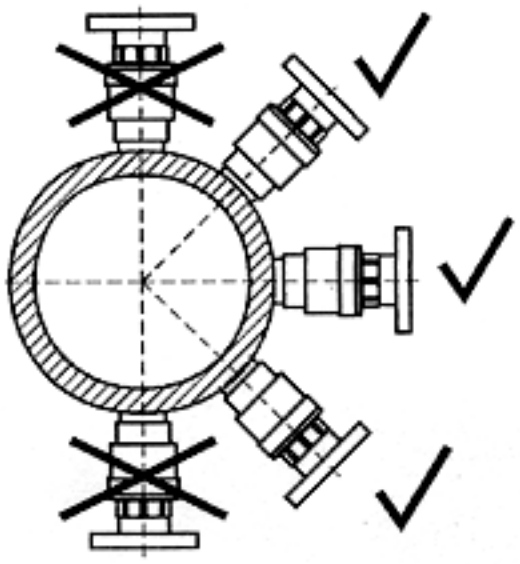

ATTENTION: Dimensions refer to inside wall of pipe

Bolt end nipple DIN 2982 1½" BSP =ø48,3 x 80

M3584.02/4

CAD-Nr.: CADM3584-02-4.CDR

1998	Tag	Name
Bearb.	25.09.	Freudenreich

Dr.Staiger,Mohilo+Co GmbH
Messtechnik für Industrie und Umwelt
Baumwasenstraße 5
D-73614 Schorndorf

Installation of bolt end nipple
and ball-valve assembly 7900 KHE-DN40
probes type: **SRH, SRM, SAV**